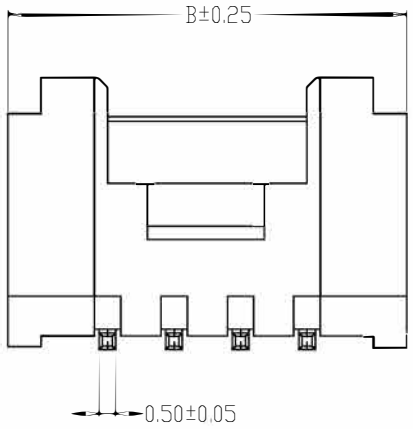

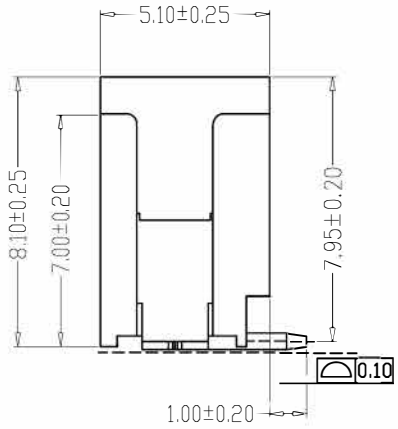

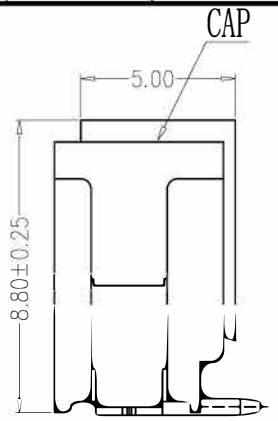

SPECIFICATIONS

1、Current Rating: 2A AC, DC
2、Voltage Rating: 250V AC, DC
3、Temperatuer Range: -25℃～+85℃
4、Contact Resistance: 20mΩ Max
5、Insulation Resistance: 1000MΩ Min
6、Withstanding Voltang: 1000V AC/minute
7、Material:Wafer LCP,UL94V-0
PIN Brass Tin-plated
Solder Phosphoric bronze Tin-plated

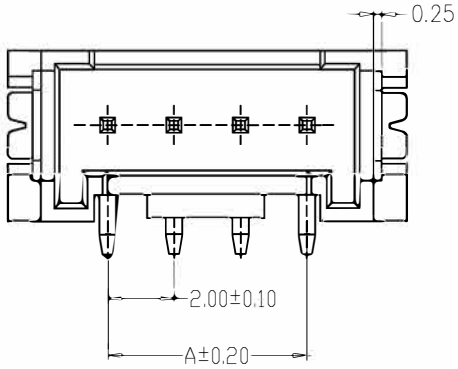

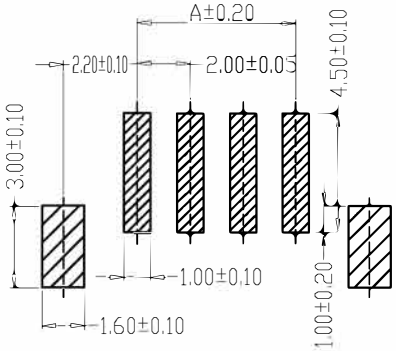

编　号	尺寸（mm）	
	A	B
A2006LF-02A	2.00	8.00
A2006LF-03A	4.00	10.00
A2006LF-04A	6.00	12.00
A2006LF-05A	8.00	14.00
A2006LF-06A	10.00	16.00
A2006LF-07A	12.00	18.00
A2006LF-08A	14.00	20.00
A2006LF-09A	16.00	22.00
A2006LF-10A	18.00	24.00
A2006LF-11A	20.00	26.00
A2006LF-12A	22.00	28.00
A2006LF-20A	38.00	44.00

客户编码	
客户代码	ST-0265

							角度	±2°							
							X.	±0.25	设计		日期		规格型号	PHS-4AW 立贴	
							.X	±0.15	审核		日期				
							.XX	±0.05	批准		日期		物料编号	WY-5534	
变更单号	变更标记	变更日期	描述	变更人	审核	批准	未标公差		比例		单位	mm	页数	1 OF 1	A0